PIPE BENDING SYSTEMS | simply smart.

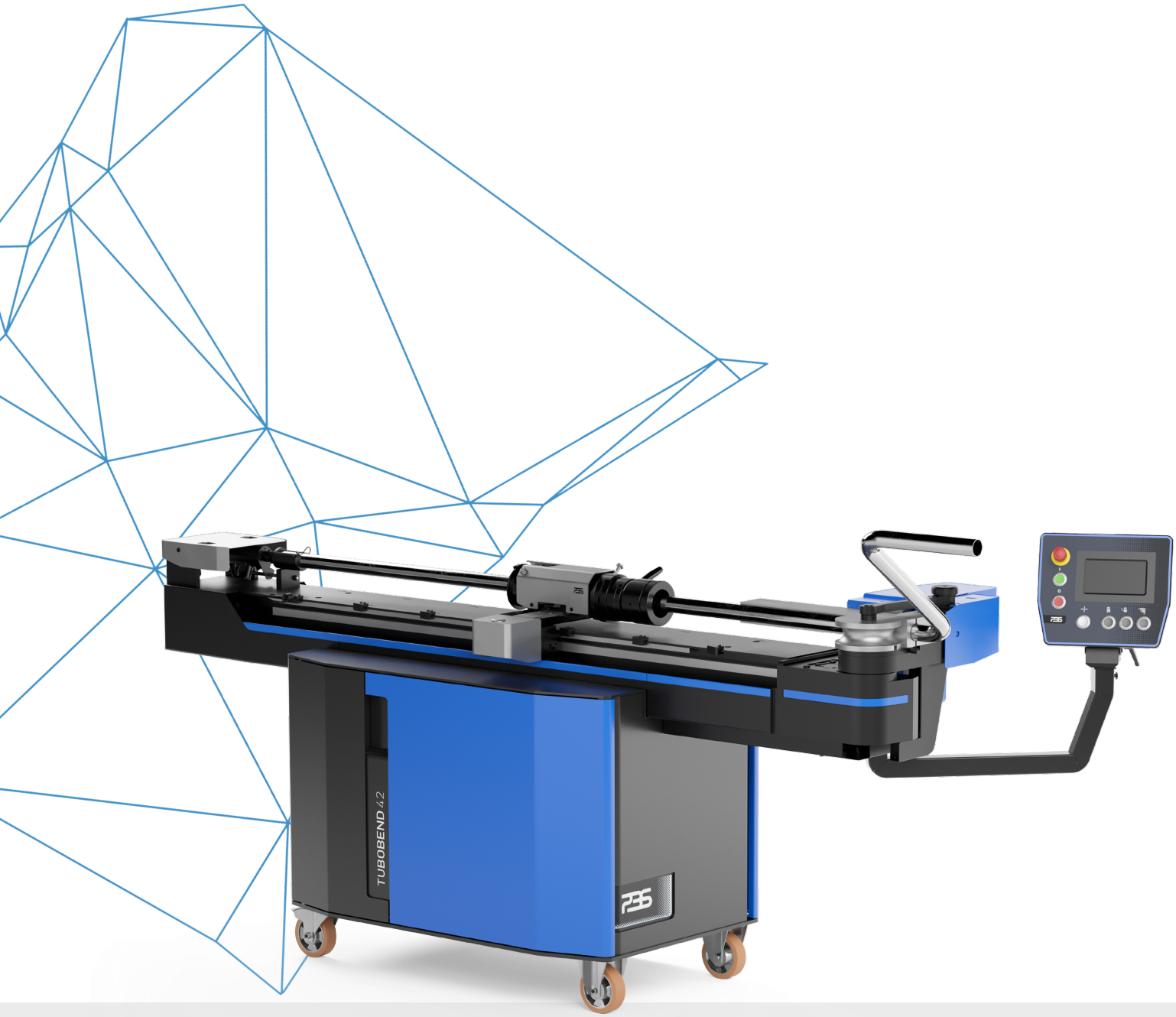

TUBOBEND 42
HALBAUTOMATISCHE ROHRBIEGEMASCHINE
Wahlweise als Rechts- oder Linksbieger

GRUNDAUSSTATTUNG / EIGENSCHAFTEN

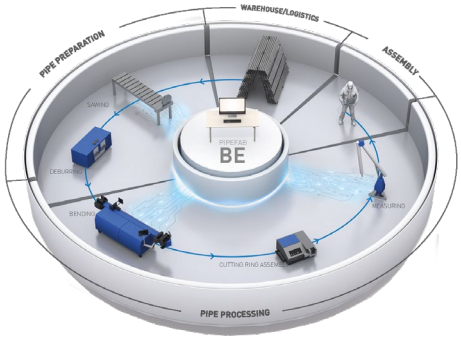

- Kompakter und freistehender Biegekopf für maximale Biegefreiheit
- Elektronische Biegeachs-Steuerung mit 7" Touch-Panel, Soll-Istwert-Anzeige, automatischer Winkelweiterschaltung und Speicher für 100 Biegeprogramme
- Ergonomisch optimiertes Bedienpult
- Positioniereinheit für Länge und Rotation, inkl. 3-Backen-Spannfutter, Stopper und komfortabler Querstellung über Führungssystem
- Rohrklemmung hydraulisch, Klemmdruck stufenlos einstellbar
- Gleitstückanstellung und Biegedornauszug hydraulisch
- Schnelle und komfortable Radiuseinstellung am Dornauszug
- Wartungsfreundliches Gehäusekonzept mit optimierten Zugänglichkeiten
- Modernes Industrie-Design
- Maschine mobil und flexibel einsetzbar

OPTIONALE AUSSTATTUNG / ZUBEHÖR

- Mechanisches Schnellspannfutter oder hydraulisches Spannfutter
- Biegegeschwindigkeit stufenlos einstellbar
- Gleitstückeinrichtung mitlaufend, automatische Gleitstück-Rückstellung
- 2-Achs-Messsystem für Länge und Rotation mit Digitalanzeige
- Komfortable Datensatz-Weiterschaltung für die Stopper-Einstellung
- Bremssystem für die Positionierung von Länge und Rotation
- Dornschmierung
- Schnittstelle für den Datenimport von der PIPEFAB BE Rohrbiegesoftware
- Schnittstelle zur Fernwartung der Maschinensteuerung über Internet (VPN)

Varianten

- Maschine wahlweise als Rechtsbieger oder Linksbieger erhältlich

TECHNISCHE DATEN

Max. Biegeleistung (Stahlrohr)	Ø 42,0 x 3,0 mm
Max. Biegeradius	125 mm
Max. Biegegeschwindigkeit	44°/s
Abschaltgenauigkeit der Biegeachse	± 0,1°
Abmessungen, ca. (LxBxH)	2750 x 1000 x 1250 mm
Nutzlängen, ca.	1500/3000/4500/6000 mm
Gewicht, ca. [1)]	770 kg
Anschlussleistung	3,25 kW

[1)] bei min. Rohraufschiebelänge

Änderungen in Bild, Text und grafischer Darstellung vorbehalten.
© PIPE BENDING SYSTEMS GmbH & Co.KG. 2021.

PIPE BENDING SYSTEMS GmbH & Co. KG
Hunold-Rump-Str. 76-80 • 57368 Lennestadt • Deutschland
info@pipe-bending-systems.de • www.pipe-bending-systems.de